agile ONE

Veyhl GmbH I Schwarzwaldstraße 2-8 I 75389 Neuweiler

Veyhl

Impact
SEO!
Product
SALES
Concept
Marketing
IDEAS
Design
Brands
CONTENT

NEW WORK NEEDS MULTIFUNCTIONAL FURNITURE, **agile** can do it all!

Die effizienteste Arbeitsumgebung für ganz unter- schiedliche Aufgaben und Menschen zu finden ist eine Herausforderung unserer Zeit, die agiles Arbeiten verlangt. Die Multifunktionsproduktlinie agile hilft, bestehende Grenzen von Büroräumen zu erweitern – für die notwendige Flexibilität, Offenheit und Adaptionsfähigkeit an ständig wechselnde Ansprüche der New Work Generation.

Das mobile Tischgestell agile one lässt sich über eine Fußauslösung stufenlos in der Höhe verstellen und ist dank seiner intuitiven Bedienung im Handumdrehen in ein Whiteboard verwandelt. Für eine optimale Ergonomie ist die Tischplatte zudem neigbar. Das stromunabhängige Tischgestell agile one kann in allen Situationen und Räumlichkeiten eingesetzt werden und ist damit ein agiler Partner – sei es für spontane Meetings, Präsentationen oder (Gruppen-)Arbeitsplätze.

In times requiring agile working it is a real challenge to create the most efficient working environment for the most varying tasks and persons. With agile, we developed a multifunctional workstation offering enlarging the boundaries of the given office space ensuring the necessary flexibility, openness and adaptability to ever changing requirements of the new work generation.

Thanks to its intuitive release device, the mobile table frame agile one can be transformed in no time into a whiteboard. For optimum ergonomics, we made the top tiltable. Independently of electricity and mobile, Agile one can be implemented in the most diverse situations and spaces. For this reason it is the perfect companion for spontaneous meetings, presentations or team work sessions.

NEW WORK NEEDS MULTIFUNCTIONAL FURNITURE

agile one

Agile one ist ein mobiles, neigbares und höhenverstellbares Tischgestell, welches über eine stromunabhängige Gasfedertechnologie verstellt werden kann. Die Produktqualität und -sicherheit orientiert sich an der DIN EN 15372.

Das Produkt wurde nachhaltig entwickelt. Fordern Sie gerne den entsprechenden Produktpass an.

Agile one is a mobile, tiltable and height adjustable desk solution that does not need any electrical connection. Its quality and safety is in line with DIN EN 15372.

The product is developed sustainably. On Request, we are glad to send you the raw material passport.

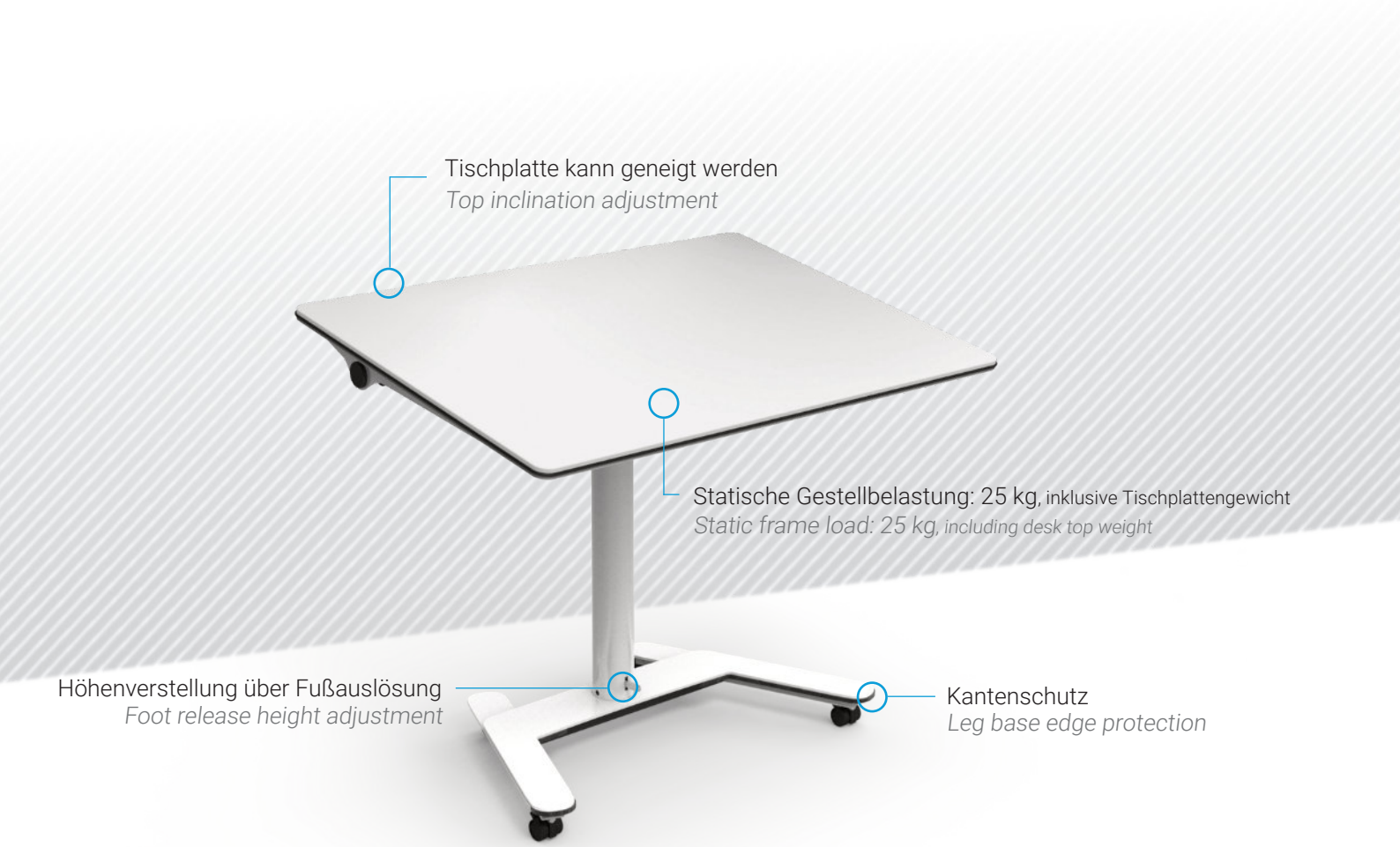

Platzsparendes Aufbewahren
Space-saving frame nesting
Whiteboard auf Augenhöhe
Whiteboard at eye level
Veyhl
Höhenverstellung per Gasfeder
Lift column
Mobiles und flexibles Handling
Mobile and flexible handling

NEW WORK NEEDS MULTIFUNCTIONAL FURNITURE

agile one

Mit dem Einsatz von agile one kann jeder Benutzer sein kreatives Potenzial entfalten. Sei es in einem individuellen Training, beim Verbessern der eigenen Kompetenzen, oder dem Schaffen von Lernmethoden zur Aufbereitung und Darstellung von Präsentationen.

Die Tischhöhe kann mittels einer einfach zu bedienenden Fußauslösung per Gasfeder verstellt werden. Auf diese Weise ermöglicht agile one flexibel und stromunabhängig zu arbeiten und kann in ganz unterschiedlichen Konstellationen verwendet werden.

Agile one allows to enhance individualized training, the personalization of content and the development of one's own skills, establishing learning methods based on practical intelligence so that each user can discover their creative potential.

The height of the table can be regulated by means of an easy-to-use gas spring technology. This makes it possible to work standing up without the need for nearby power outlets.

Rednerpult
Speaker's desk

Gruppenarbeitsplatz
Team workstation

Magnet- und Whiteboard
Magnet- and whiteboard

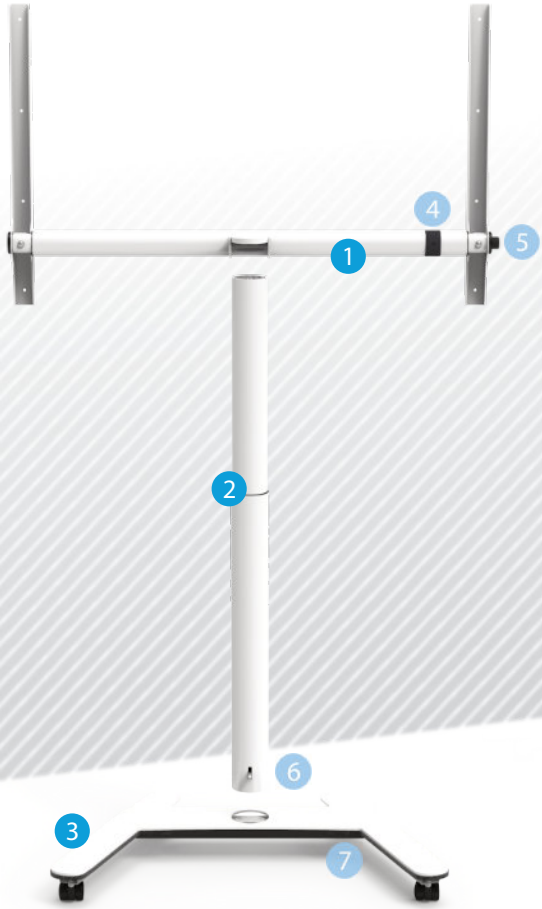

1 Plattenrahmen
Table top frame

2 Hubsäule
Column

3 Fußgestell mobil
Mobile leg frame

4 Gummiband
Support sleeve

5 Auslösung Neigung mit Verriegelungssystem
Top tilting release with locking device

6 Höhenverstellung mittels Fußauslösung
Foot release height adjustment

7 Kantenschutz Fußgestell
Leg base edge protection

HÖHENVERSTELLUNG
HEIGHT ADJUSTMENT SYSTEM

Fußauslösung zur Höhenverstellung der Gasfeder
Verstellbereich: 750 - 1165 mm
Hub: 415 mm
Tischplattenhöhe: 19 mm

Foot release for height adjustment
Height 750 - 1165 mm
Stroke: 415 mm
Desk top height: 19 mm

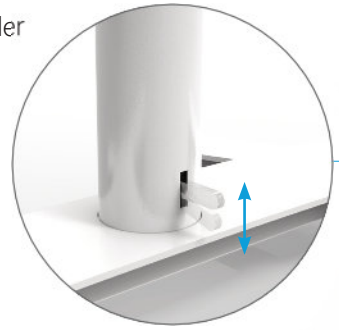

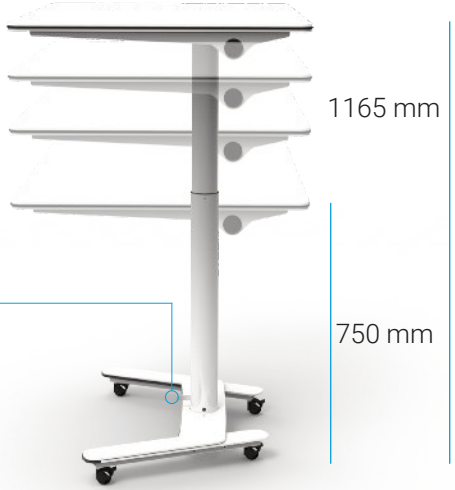

NEW WORK NEEDS MULTIFUNCTIONAL FURNITURE

agile one

NEIGBARE TISCHPLATTE
TILTING MECHANISM

Agile one bietet ein System zur Neigung der Tischplatte mit einem Entriegelungs- und Sperrmechanismus.

Einstellungen
> -7° (Arbeitsplatz)
> 0° (Arbeitsplatz)
> 83° (Whiteboard)

Agile one offers a system for tilting the work surface with a release and a locking device

Settings:
> -7° (Workplace)
> 0° (Workplace)
> 83° (Whiteboard)

Für ein sicheres Einparken ohne Beschädigung beinhalten die Fußgestelle einen Kantenschutz.

The leg bases come with protective edges for safe frame nesting.

ÄNDERN SIE IHRE ARBEITSHALTUNG WÄHREND DES TAGES,
ES HILFT IHNEN KONZENTRIERT UND FIT ZU BLEIBEN.

CHANGE YOUR POSTURE THROUGHOUT THE DAY,
IT HELPS YOU TO STAY FOCUSED AND IN GOOD SHAPE.

NEW WORK NEEDS MULTIFUNCTIONAL FURNITURE

agile one

Das Tischsystem agile one trotzt den Herausforderungen des Büroaltages und ermöglicht einen vielseitigen Einsatz im agilen Arbeitsprozess, sei es als höhenverstellbarer Schreibtisch oder als Whiteboard. Zudem bietet agile one jedem Benutzer die optimale, ergonomische Arbeitshaltung, ob sitzend oder stehend.

The agile one table system parries every day challenges and enables extensive use in agile working environments, including the whitboard function, assuring perfect ergonomics in sitting and standing posture.

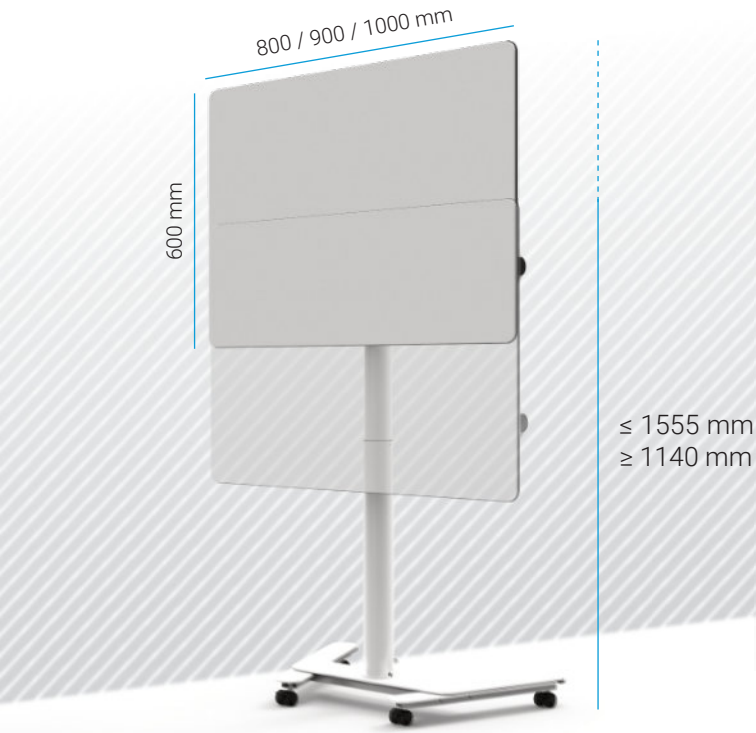

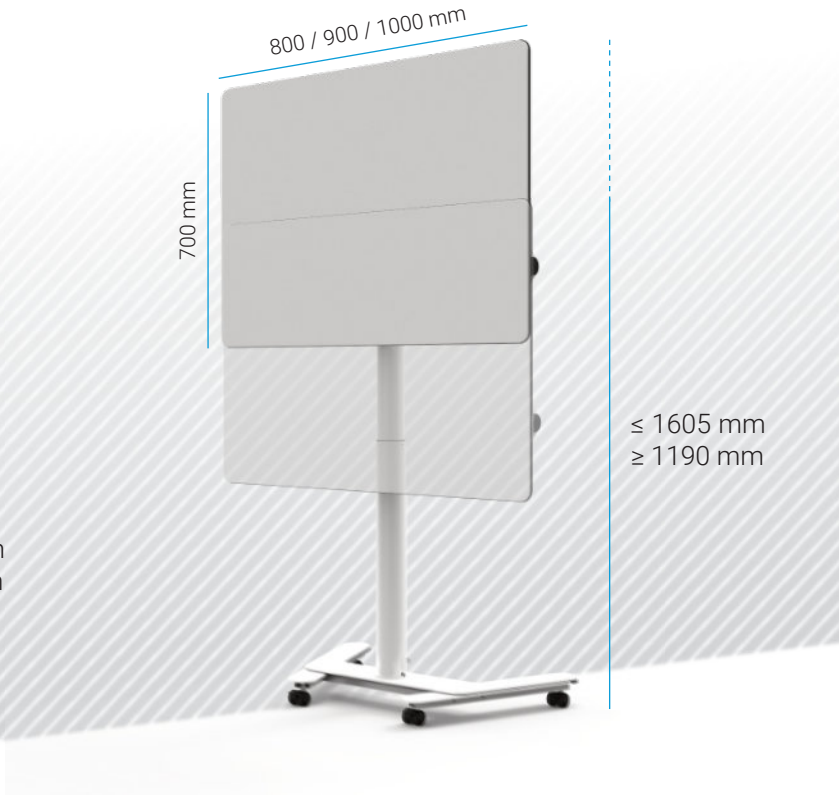

FARBEN

RAL 7016	(Anthrazitgrau)	
RAL 7021	(Schwarzgrau)	
RAL 9011 glattmatt	(Graphitschwarz)	
RAL 9011 Struktur	(Graphitschwarz Struktur)	
RAL 9010	(Reinweiß)	
RAL 9010 Struktur	(Reinweiß Struktur)	
RAL 9016	(Verkehrsweiß)	
RAL 9016 Struktur	(Verkehrsweiß Struktur)	
RAL 7035	(Lichtgrau)	
RAL 9006	(Weißaluminium)	

COLOURS

RAL 7016	(anthracite grey)
RAL 7021	(black grey)
RAL 9011 smooth matt	(graphite black)
RAL 9011 textured	(graphite black textured)
RAL 9010	(pure white)
RAL 9010 textured	(pure white textured)
RAL 9016	(traffic white)
RAL 9016 textured	(traffic white textured)
RAL 7035	(light grey)
RAL 9006	(white aluminium)

Teleskop nicht in Strukturfarbe erhältlich / *Telescope is not available with textured powder*

Bitte beachten Sie das aufgrund technischer Gegebenheiten (Bildschirm, Auflösung, Helligkeit) die angezeigte RAL Farbe vom Original RAL-Farbton abweichen kann.
Please note that due to technical conditions (screen, resolution, brightness) the displayed RAL color may differ from the original RAL color.

AGILE ONE

Z.Nr. 84590-19

Plattenrahmen / neigbar / 550x800 mm
Top frame / tiltable / 550x800 mm

Artikelnummer / Code

	1700203110
RAL 9011	**1700203110-9011**
RAL 9016	**1700203110-9016**

Z.Nr. 84574-19

Lift Hubsäule / Hub 415 mm
Lift column / stroke 415 mm

Artikelnummer / Code

	1700201110
RAL 9011	**1700201110-9011**
RAL 9016	**1700201110-9016**

Z.Nr. 84638-19

Fußgestell / mobil / 486x776 mm
Leg Base / mobile / 486x776 mm

Artikelnummer / Code / Référence

	1700202110
RAL 9011	**1700202110-9011**
RAL 9016	**1700202110-9016**

Z.Nr. 86071-20

Fußgestell light / Tischplattenbreite 800-1000 mm / mobil / 486x776 mm
Leg Base light / desk top width 800 -1000 mm / mobile / 486x776 mm

Artikelnummer / Code / Référence

	1700206110
RAL 9011	**1700206110-9011**
RAL 9016	**1700206110-9016**

AGILE ONE

Z.Nr. 87082-20

Fußgestell light / Tischplattenbreite 1000-1200 mm / mobil / 486x976 mm
Leg Base light / desk top width 1000-1200 mm / mobile / 484x976 mm
Embase light / Longueurs de structures 1000-1200 mm / mobile / 484x976 mm

Artikelnummer / Code / Référence

	1700206210
RAL 9011	**1700206210-9011**
RAL 9016	**1700206210-9016**

Z.Nr. 87080-20

Komforthebel für Neigungsverstellung der Tischplatte - optional (ab Tischplattenlänge 1000mm nutzbar)
Comfort release lever for table top inclination - optional (usable for table top lenghts starting from 1000mm)
Option confort - Levier de déverrouillage pour réglage d’inclinaison du plateau (utilisable à partir d'une longueur de plateau de 1000 mm)

Artikelnummer / Code / Référence

	1700206510
RAL 9011	**1700206510-9011**
RAL 9016	**1700206510-9016**

Veyhl GmbH

Schwarzwaldstraße 2-8
D-75389 Neuweiler

Tel. +49 (0)7055 / 18-0
Fax +49 (0)7055 / 18-180

info@veyhl.com
www.veyhl.com
V 05.2024